JS-CW2012 フルHD対応 2メガピクセル ボックス型ネットワークカメラ

優良防犯機器 RBSS 公益社団法人 日本防犯設備協会

仕様

イメージセンサ	1/2.94インチ 2 Megaピクセル CMOSセンサ
走査方式	プログレッシブスキャン
レンズ	C,CSマウント（オートアイリスレンズ対応）
画角	—
最低被写体照度 （RBSS認定基準）	カラー：0.34 lx 白黒：0.08 lx / 0.07 lx（スローシャッター1/7.5秒時） ※PF-EC012J（f=2.8～12mm F1.4）使用時
ダイナミックレンジ	108dB（WDR）/ ダイナミックレンジ拡大比（RBSS認定基準）40dB以上
電子シャッター	オート
デイ/ナイト機能	TDNあり
赤外線LED	—
赤外線照射距離	—
画像圧縮方式	H.265 / 264（MP） / M-JPEG
画像解像度	1920×1080（1080p）、1280×720（720p）、704×480（D1）、640×360、352×240
ビットレート制御	H.264-CBR / VBR（～10Mbps）、H.265-CBR / VBR（～5Mbps）、M-JPEG（～20Mbps）
最大フレームレート	30fps @ 1920×1080 + 30fps @ 4CIF
マルチストリーミング	3（Primary、Secondary、Tertiary）
音声圧縮方式	G.726、G.711
ビデオ出力	コンポジット出力×1
音声入出力	入力：1　出力：1
アラーム入力	TTL入力（DC5V）×1本、アクティブレベル可変（NO / NC） Hiレベル最低入力電圧4.3V、Lowレベル最大入力電圧0.3V
アラーム出力	1TTLオープンコレクタ出力（NO）、DC5V 30mA
ネットワーク	10/100 Mbps Ethernet
ONVIF対応	ONVIF Profile S　※ONVIF接続する場合の画像圧縮方式はH.264となります。
コネクタ	ビデオ出力：BNC、音声入出力：3.5mm2極ジャック、アラーム入出力：端子、ネットワークポート：RJ-45
外形寸法 / 質量	69（幅）×55（高）×128.9（奥）mm / 約300g
使用温度範囲	−10～+50℃（湿度：～90% ※結露しないこと）
電源 / 消費電力	DC12V/259mA、PoE48V/71mA（IEEE 802.3af、Class 3） / 最大3.1W
IP等級	—
同梱物	カメラ本体×1、Irisジャック×1、DCジャック付ケーブル×1、リングマウント×1、保証書×1、 ソフトウェア取扱説明書データ×1、取扱説明書×1、OPEN SOURCE GUIDE×1

外形寸法図

単位：mm

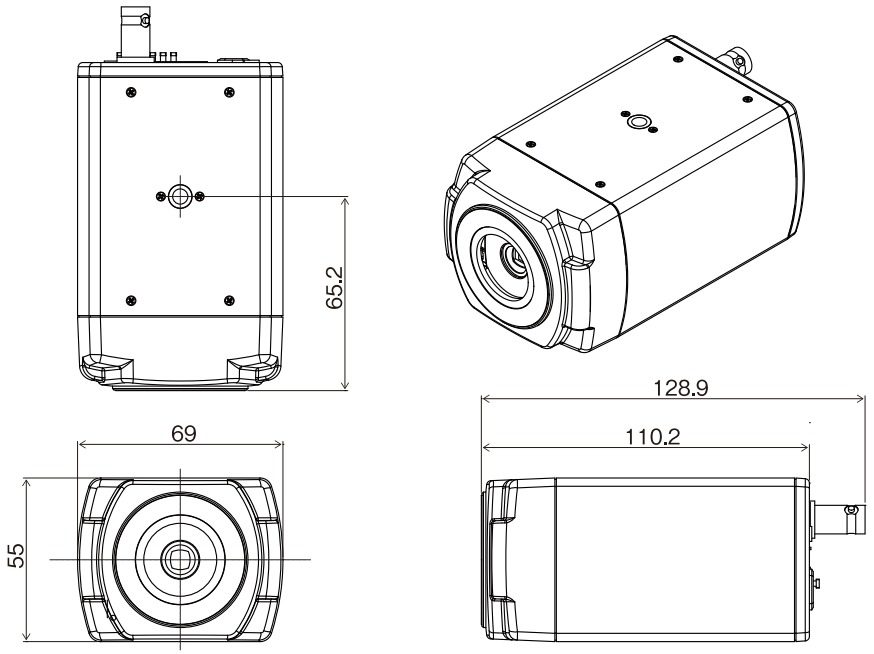

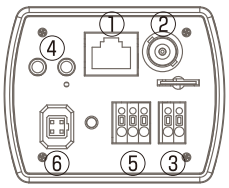

①ネットワークポート
②BNC映像出力
③電源端子
※PoE接続の場合は電源を
接続しないでください
④AUDIO（音声入出力）
⑤ALARM
⑥Iris端子

株式会社 日本防犯システム	TITLE	DRAWING NO.	ISSUED 2019.11.12	SCALE
MODEL JS-CW2012	MATERIAL	DESIGNED R.O	CHECKED T.S	APPROVED M.H