JS-CH1011 フルHD対応 2メガピクセル 屋内BOXカメラ

外形寸法図

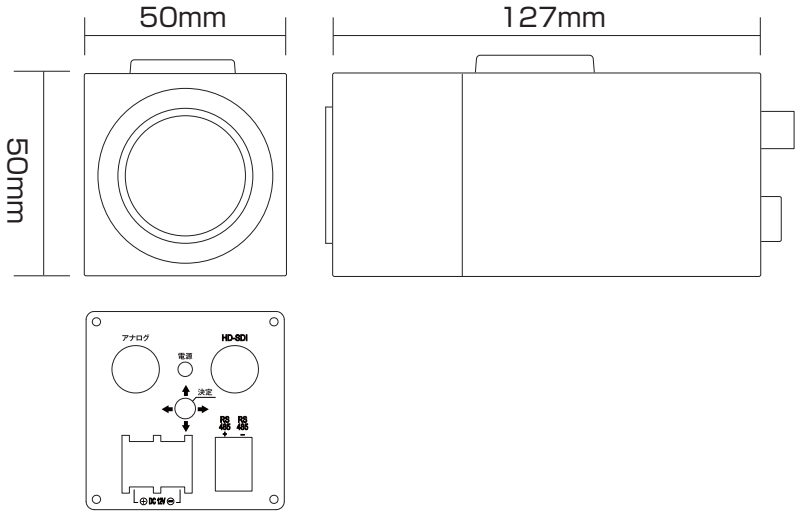

仕様

イメージセンサー	Panasonic社製1/3インチ 2.1Megapixel CMOS
解像度	2010×1108pixel
画素数	223万画素
撮影範囲	水平：約28.3～96.2度 上下：約22.8～76.3度
映像出力	HD-SDI×1、BNC×1
動作可能周囲温度	-10度～+50度
最低照度	0.02Lux
レンズ	f=2.8～10mm
外形寸法	約50(幅)×50(高)mm×127(奥)mm
重量	約300ｇ
電源	DC12V
消費電流	通常約220mA
逆光補正機能	有り
フリッカレス機能	有り

株式会社　日本防犯システム			
DRAWING NO.		TITLE	
ISSUED	SCALE	MODEL	JS-CH1011
MATERIAL			
DESIGNED	CHECKED	APPROVED	