DA-PR1101　PoE Repeater（PoEリピータ）

仕様

型番	DA-PR1101
データ＆給電　I/O	RJ45
LANケーブル	Cat.5e以上
PoE	IEEE 802.3af対応
データ帯域	100Mbps
最大延長距離	中継器1台あたり130m（最大3台の中継器を接続して最大390m） （8Wのネットワークカメラを想定。8W以上の消費電力のネットワークカメラをご使用の場合、最大接続台数が少なくなる場合があります。）
LEDインジケータ	データ（緑色のLED）,PoE（橙色のLED）
温度	使用温度範囲：0℃ -60℃ 保存温度範囲：-20℃ -85℃
湿度	使用湿度範囲：95％以下（結露なきこと）
本体質量	118ｇ
外形寸法	82×83×28（ｍｍ）

外形寸法図

単位：mm

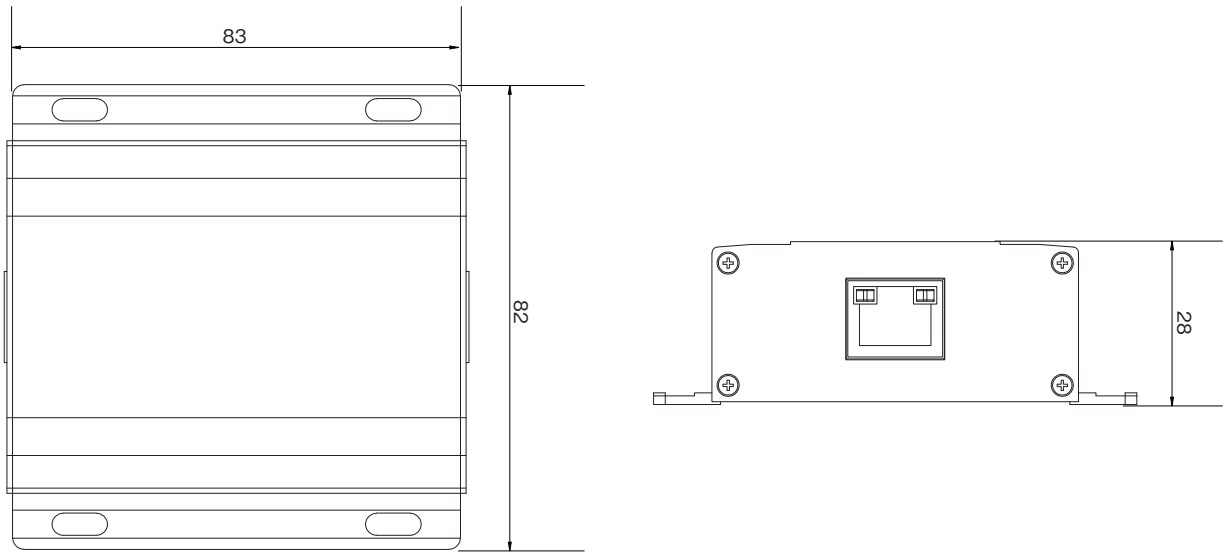

※ 本製品は、IDIS 社（韓国）の製品です。

株式会社 日本防犯システム	TITLE	DRAWING NO.	ISSUED 2021.6.23	SCALE
MODEL DA-PR1101	MATERIAL	DESIGNED	CHECKED	APPROVED