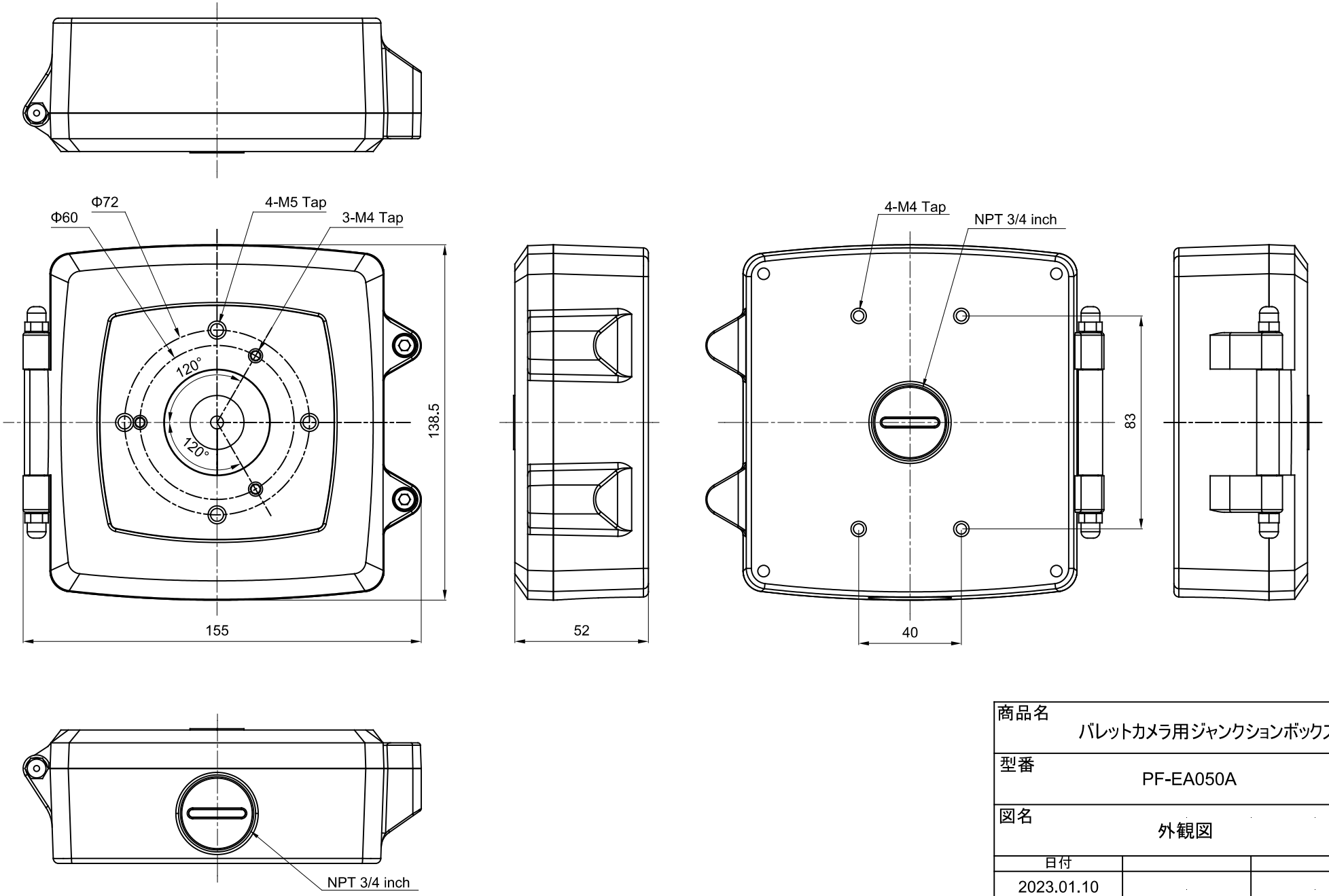

商品名	バレットカメラ用ジャンクションボックス
型番	PF-EA050A
図名	外観図
日付	2023.01.10
株式会社　日本防犯システム	