Rev.	Description	Signature	Checked	Date

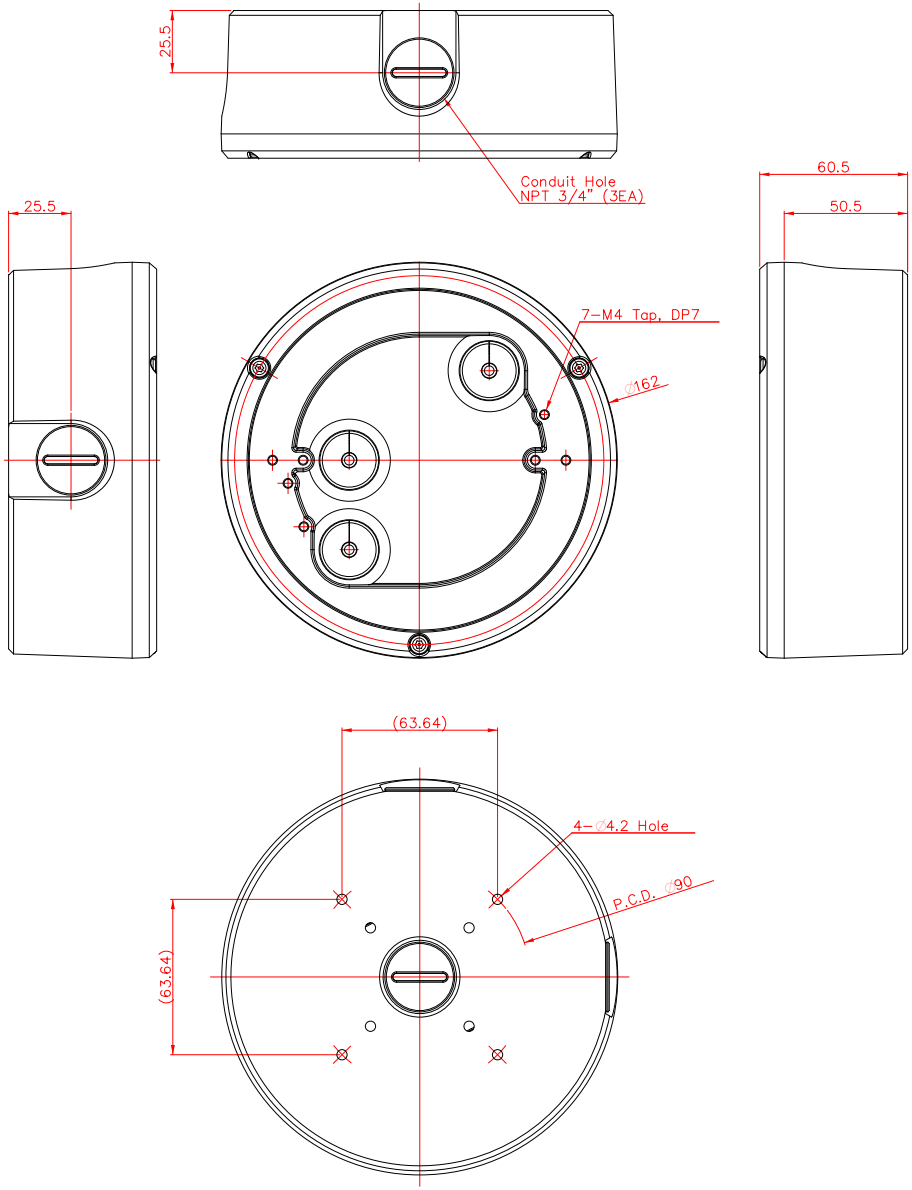

<BOTTOM VIEW>

No.	Name	Q'TY	Material & Spec.	Reference

全方位カメラ専用ジャンクションボックス

General Tolerance Length Angle	Date 2021. 09. 13	Model PF-EA048	
	Dept.	Name 外観図	
Material	Approved by	Dwg. No.	Size
	Checked by	Item Code	
Finish & Color	Designed by		
Saved File Name	Scale / Unit	株式会社 日本防犯システム	
	Sheet of / Weight		

Dwg.No.