Rev.	Description	Signature	Checked	Date

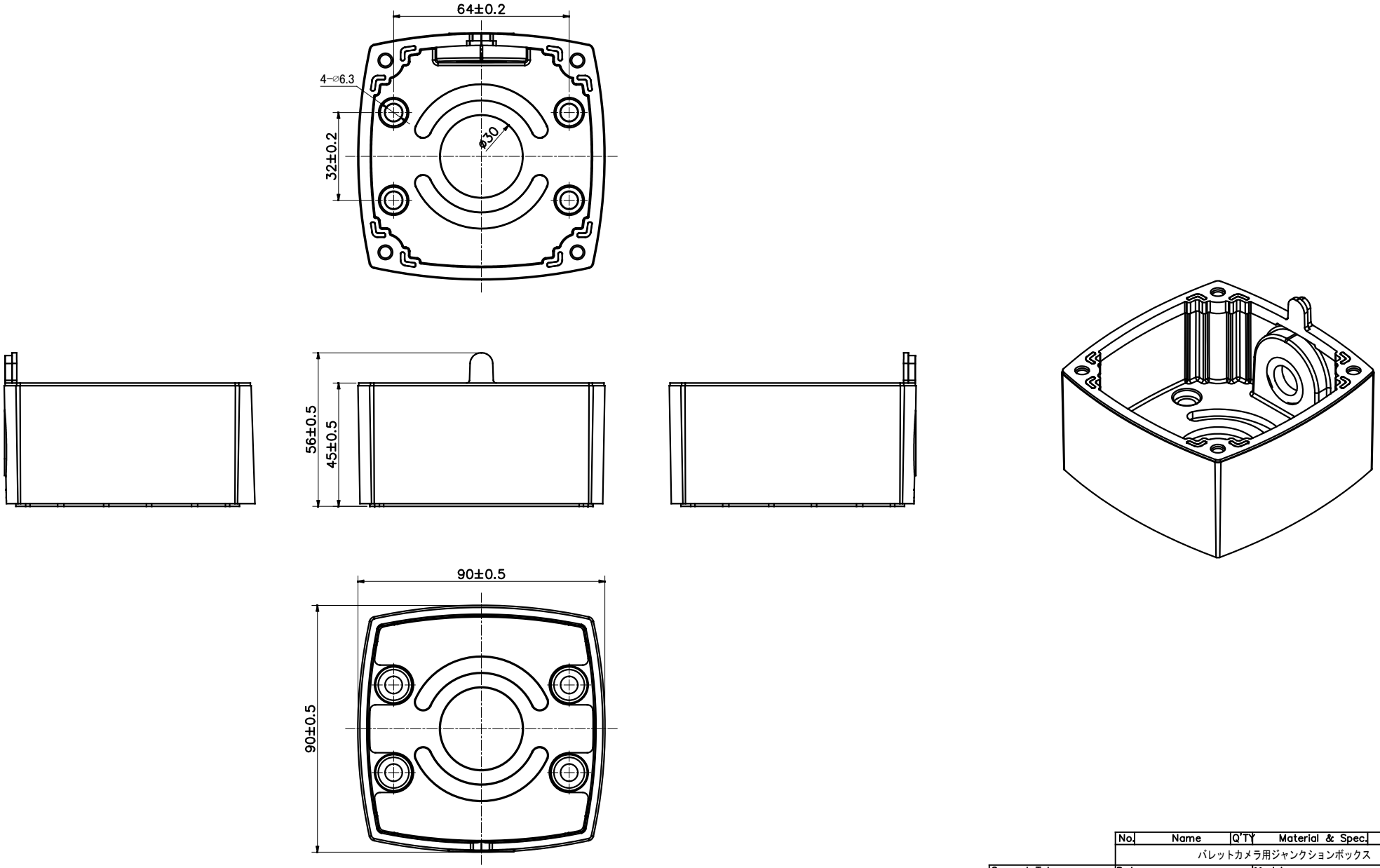

No.	Name	Q'TY	Material & Spec.	Reference
	パレットカメラ用ジャンクションボックス			

General Tolerance (Length / Angle)	Date 2018. 10. 22		Model PF-EA034
	Dept.		Name 外観図
Material	Approved by		
Finish & Color	Checked by		Dwg. No. / Item Code
	Designed by		Size A2
Saved File Name	Scale	Unit	株式会社 日本防犯システム
	Sheet of	Weight	