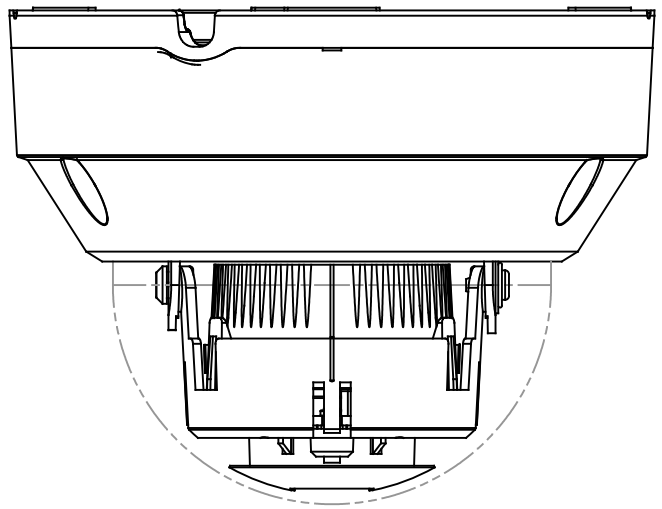

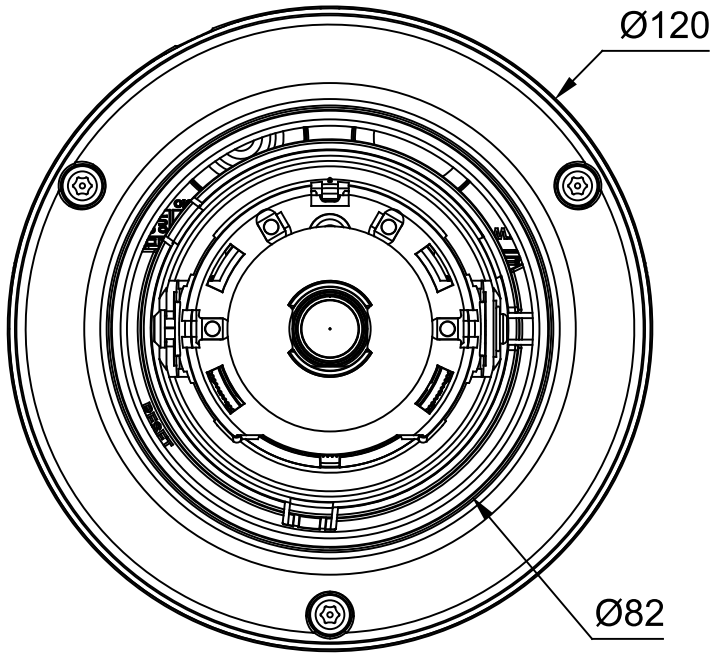

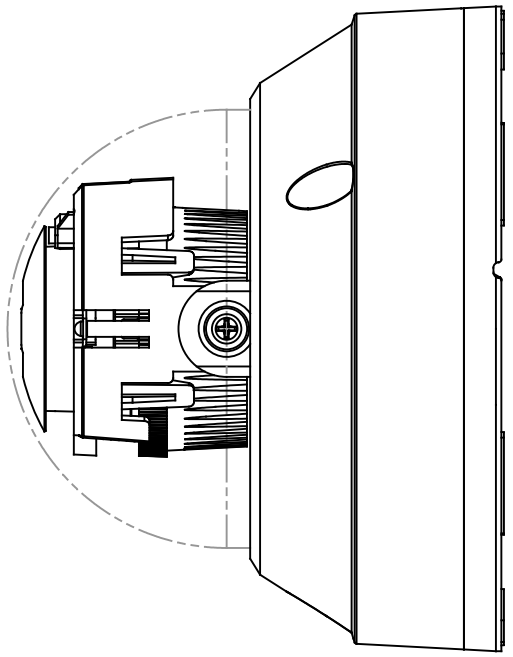

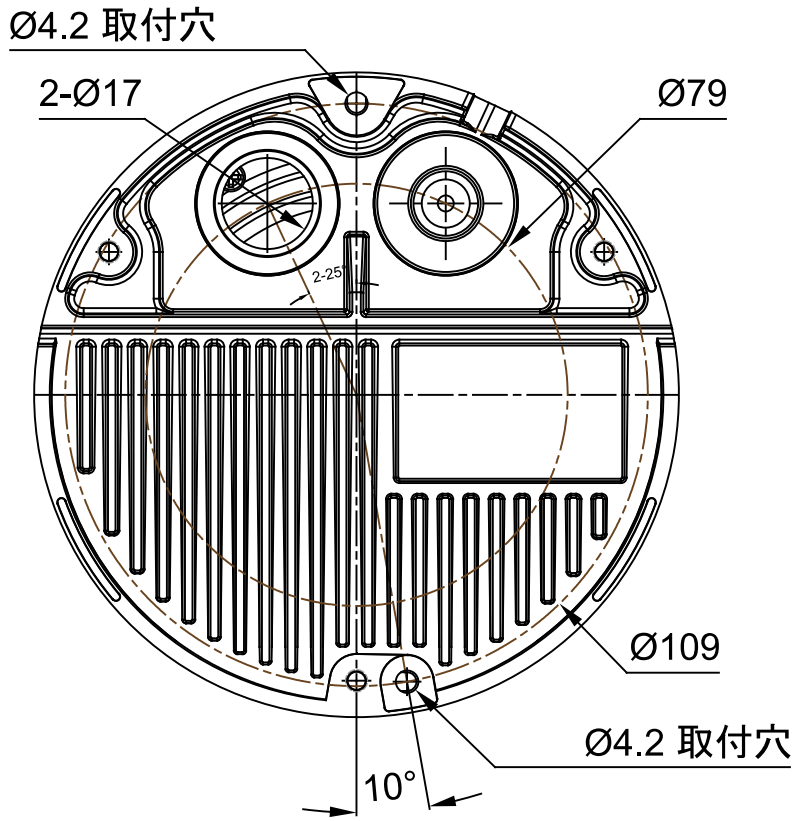

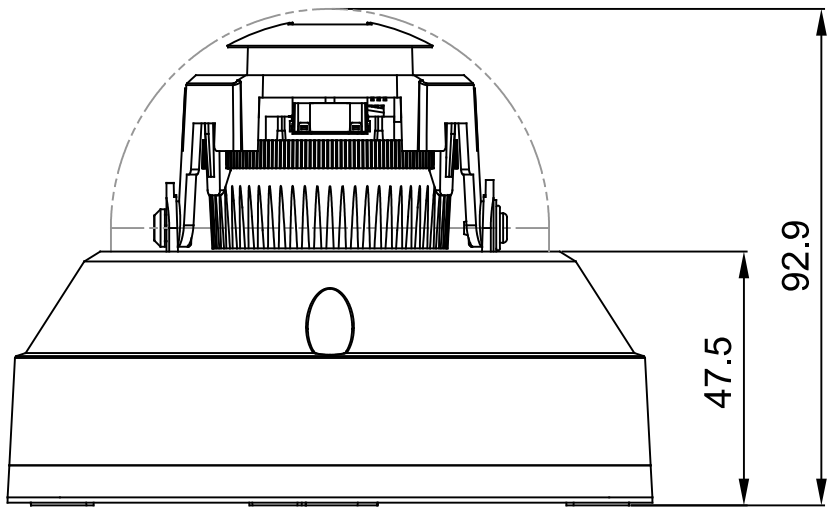

推奨最小開口径:Φ22㎜

商品名	フルHD対応2メガピクセル 屋外IRドーム型ネットワークカメラ
型番	PF-CW2061
図名	外観図
日付	2022.08.26
	株式会社 日本防犯システム