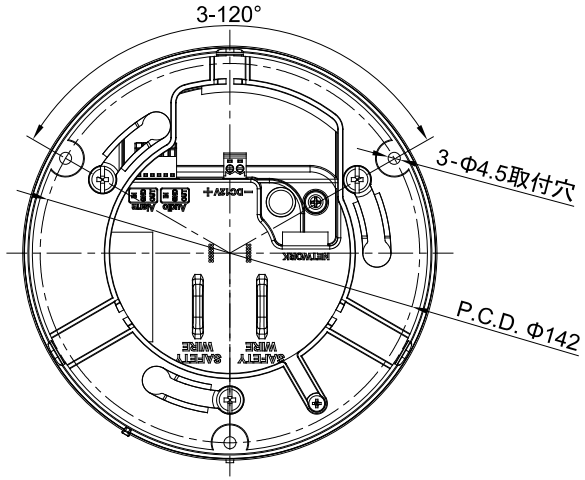

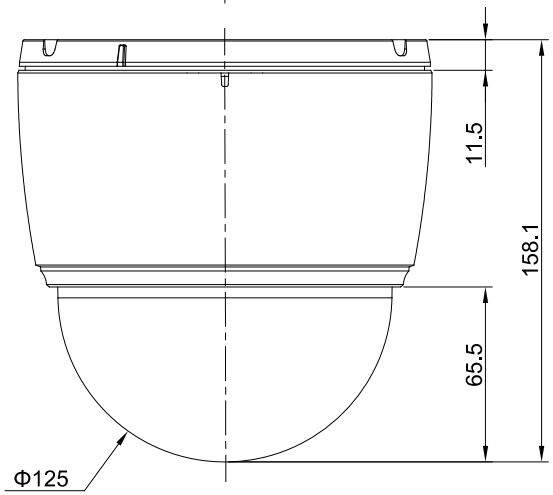

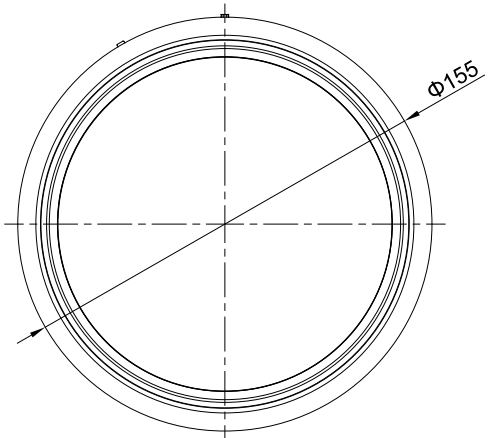

品名 フルHD対応2メガピクセル 屋内12倍 PTZネットワークカメラ		
型番 PF-CW1033S		
図名 外観図		
日付		
2023.05.19		
株式会社　日本防犯システム		