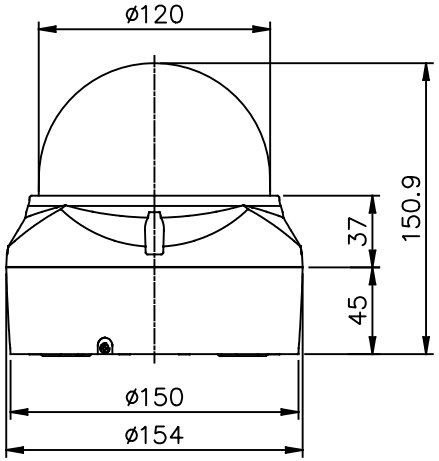

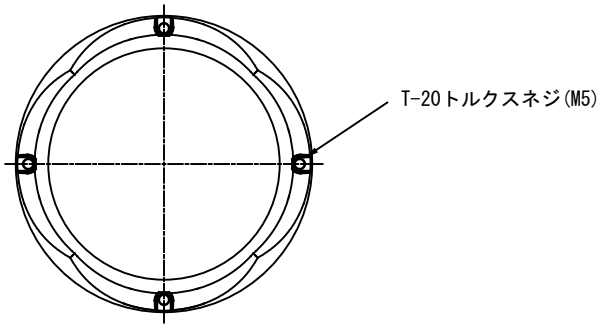

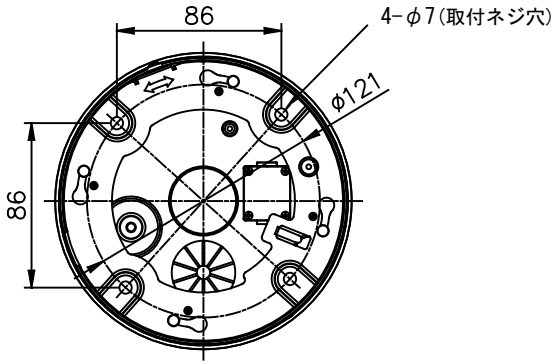

	NAME	DATE	株式会社日本防犯システム		
DRAWN			フルHD対応 2メガピクセル PTZネットワークカメラ PF-CW1023		
CHECKED					
ENG APPR.					
MFG APPR.					
Q.A.					
COMMENTS:			SIZE	外観図	REV 1.0
			WEIGHT:		SHEET 1 OF 1