Dwg.No.

Rev.	Description	Signature	Checked	Date

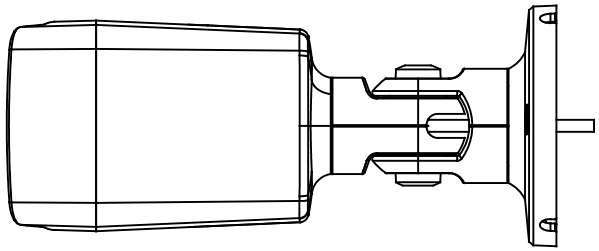

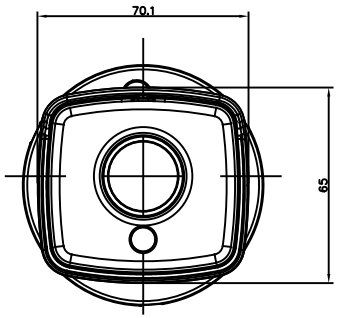

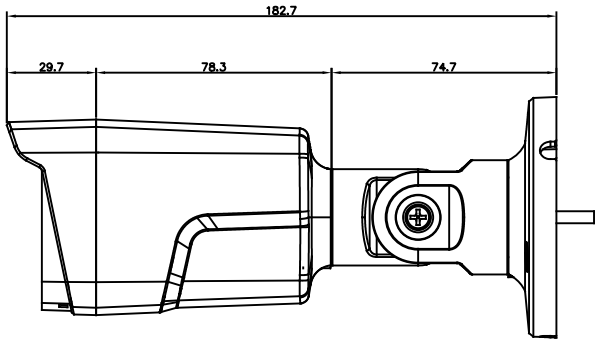

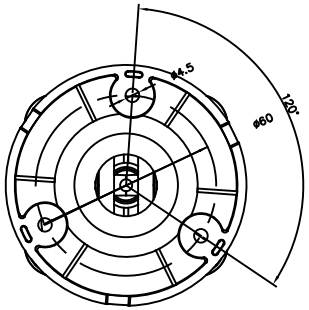

No.	Name	Q'TY	Material & Spec.	Reference
	アナログHD対応5メガピクセル 屋外IRバレット型カメラ			

General Tolerance (Length / Angle)	Date 2022.02.07		Model PF-CA460
	Dept.		Name 外観図
Material	Approved by		
	Checked by		Dwg. No. / Size
Finish & Color	Designed by		Item Code
Saved File Name	Scale	Unit	株式会社 日本防犯システム
	Sheet of	Weight	