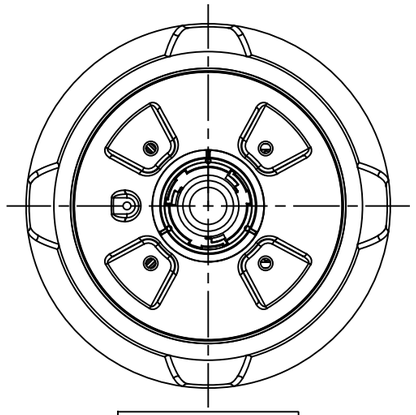

上面図

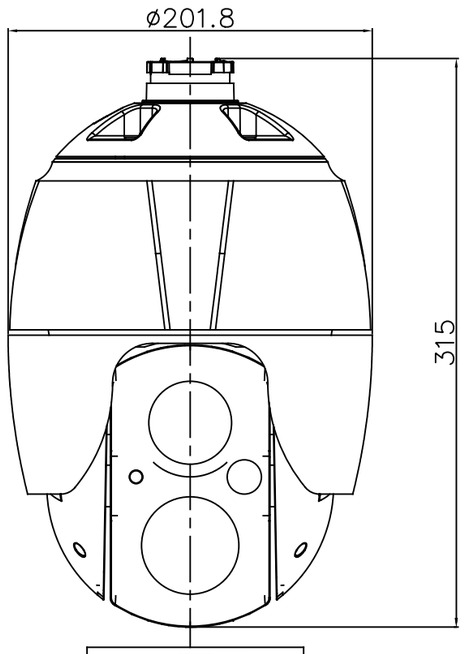

正面図

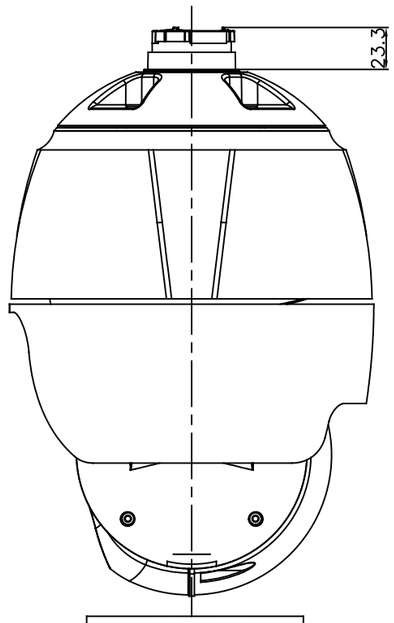

側面図

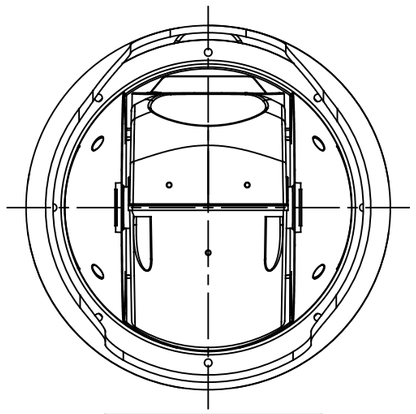

底面図

AHD対応2.2メガピクセル耐衝撃設計屋外IR PTZカメラ
PF-AHD809 外観図
株式会社 日本防犯システム