Rev.	Description	Signature	Checked	Date

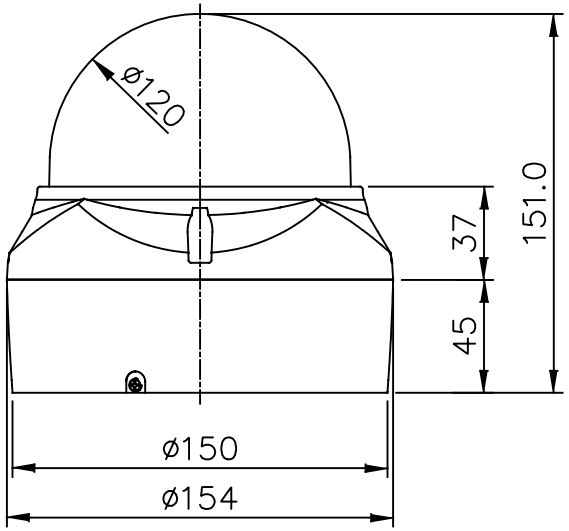

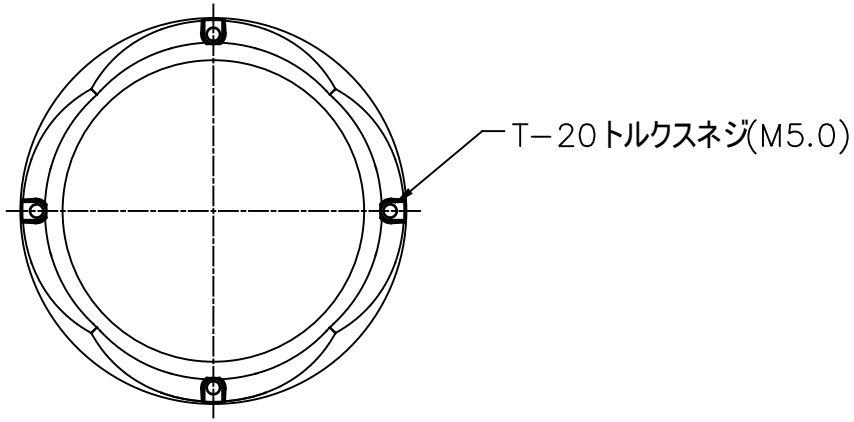

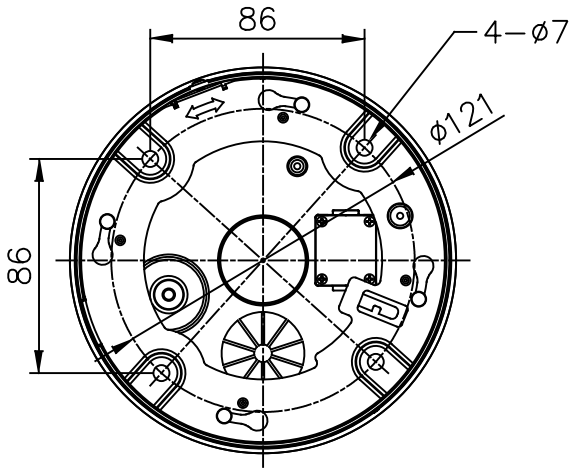

No.	Name	Q'TY	Material & Spec.	Reference
	アナログHD対応2.2メガピクセル 耐衝撃設計 屋外PTZカメラ			

General Tolerance (Length / Angle)	Date 2021.11.19		Model PF-AHD808A
	Dept.		Name 外観図
Material	Approved by		
Finish & Color	Checked by		Dwg. No. / Size
	Designed by		Item Code
Saved File Name	Scale	Unit	
	Sheet of	Weight	株式会社 日本防犯システム