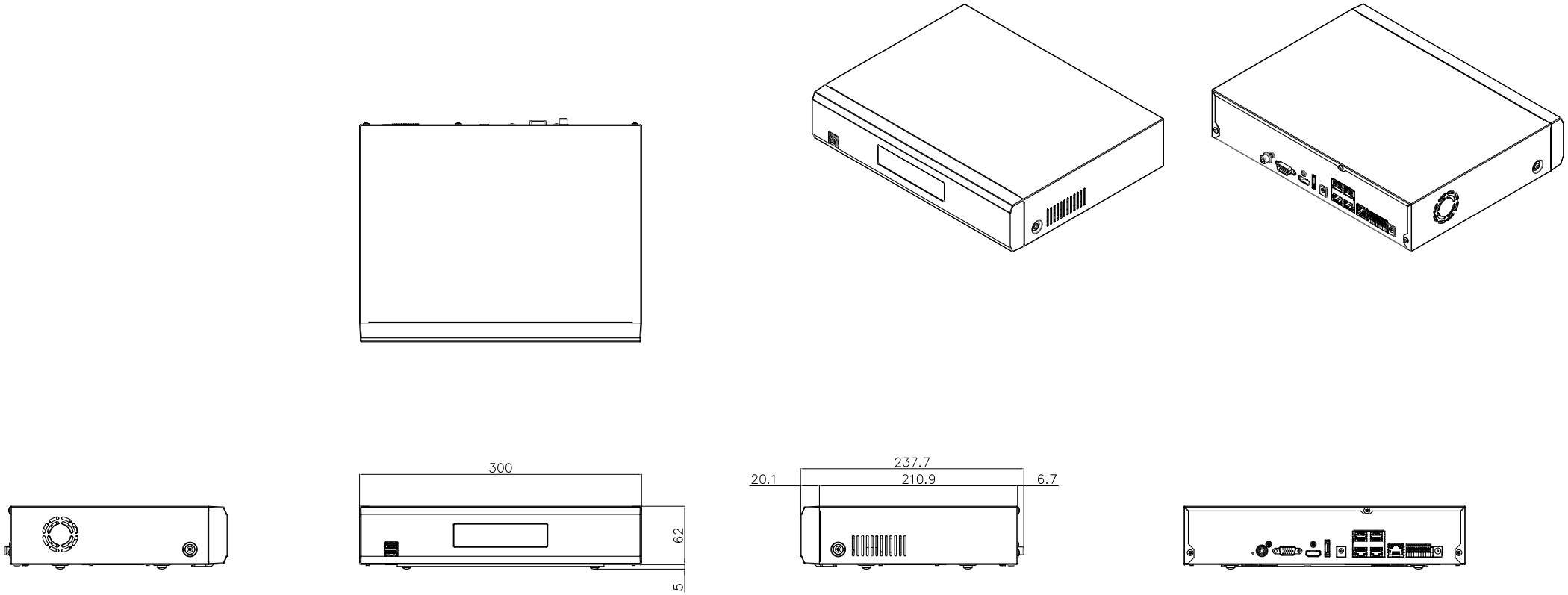

Scale	1:1	Material	A3 Sheet	Weight	
Title	4K対応PoE給電方式 4ch ネットワークビデオレコーダ				
Date	2018.11.12	Drawn	JS-BK004		
Checked		Approved	外観図		
Approved By		Drawing No.			
Approved Date		Date Made			
Date					
Sheet 1 of 1			(株)日本防犯システム		