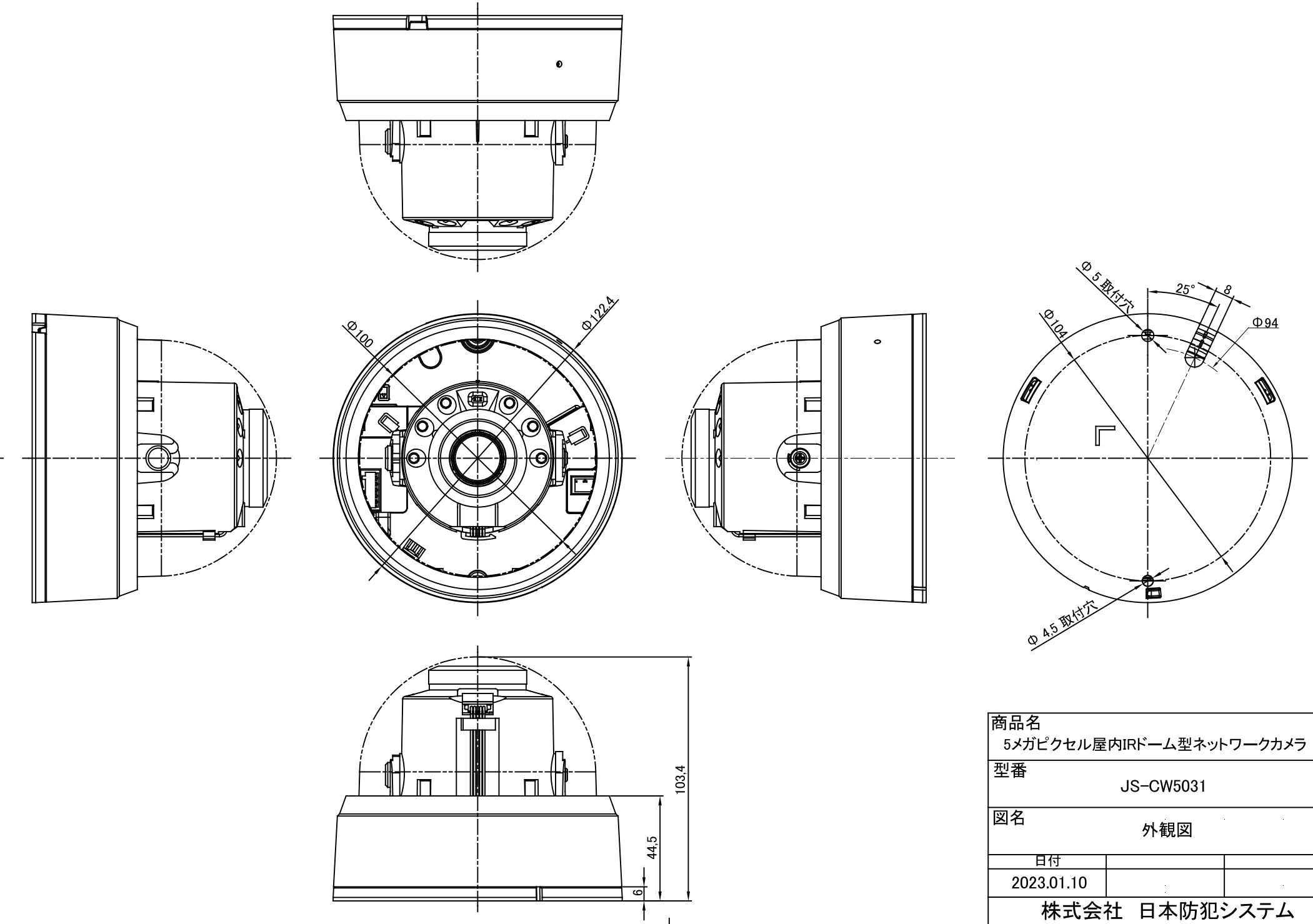

商品名 5メガピクセル屋内IRドーム型ネットワークカメラ		
型番 JS-CW5031		
図名 外観図		
日付		
2023.01.10		
株式会社　日本防犯システム		