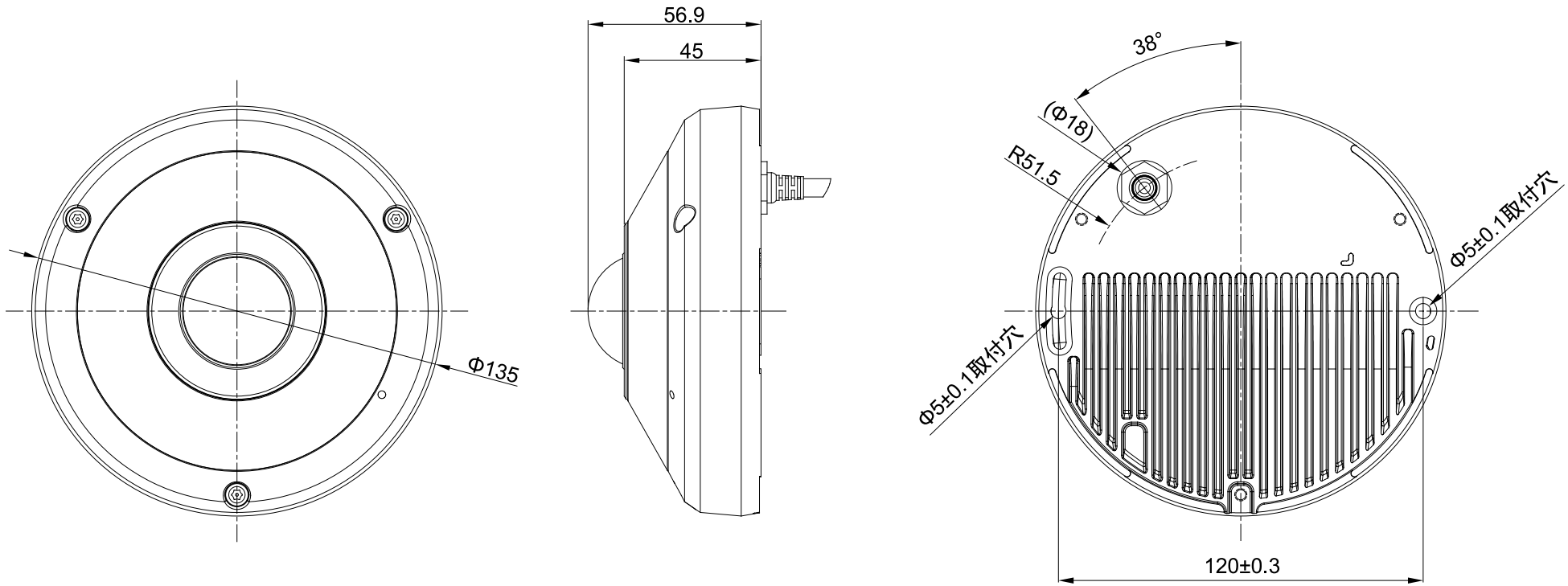

品名	8.6メガピクセル 屋外IR全方位ネットワークカメラ
型番	JS-CW4064M
図名	外観図
日付	2023.07.20
株式会社　日本防犯システム	