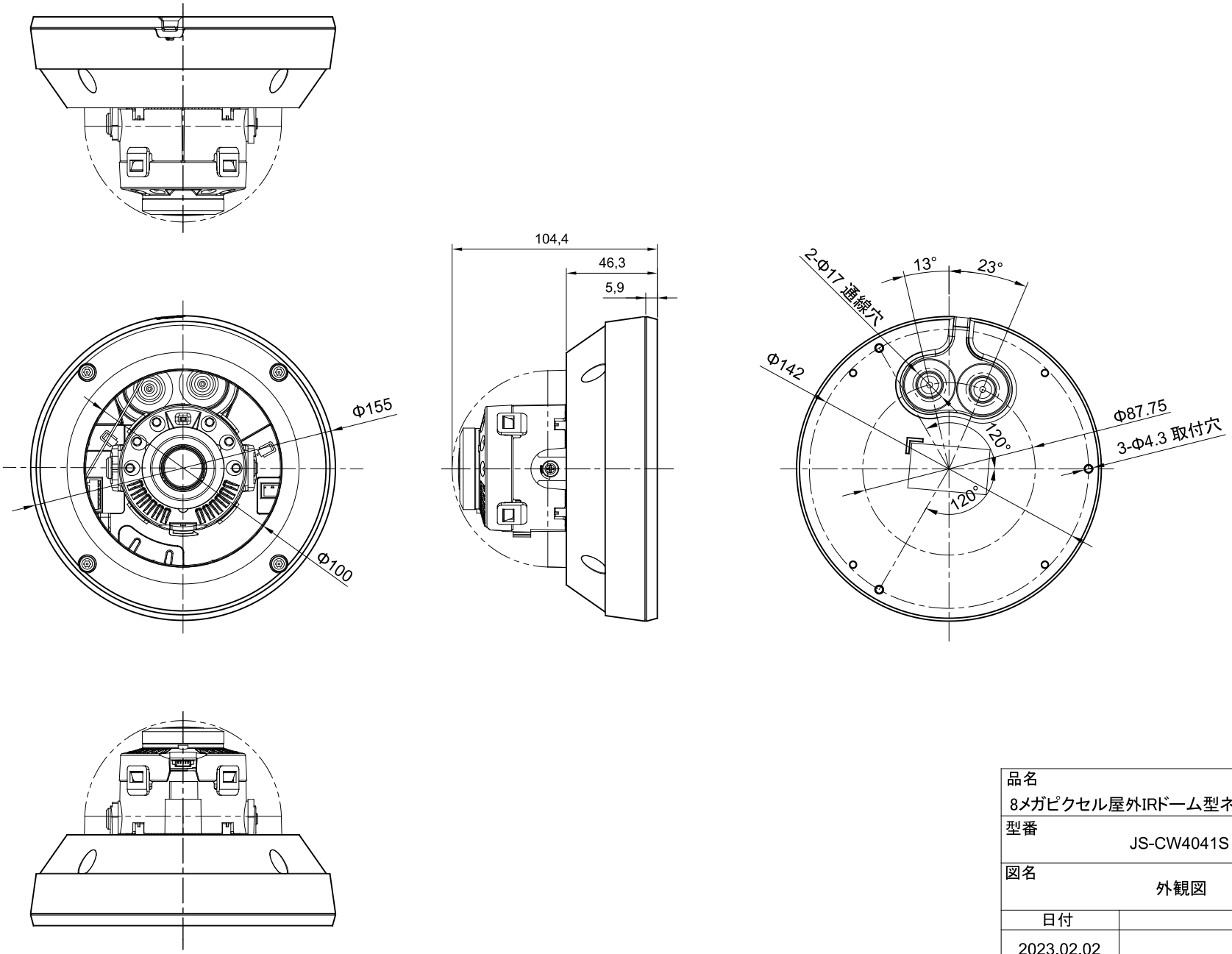

推奨最小開口径:Φ22mm

品名	8メガピクセル屋外IRドーム型ネットワークカメラ	
型番	JS-CW4041S	
図名	外観図	
日付		
2023.02.02		
株式会社　日本防犯システム		