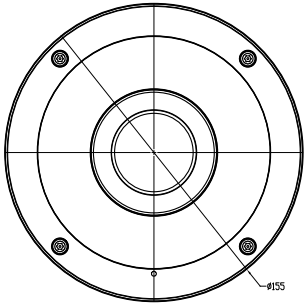

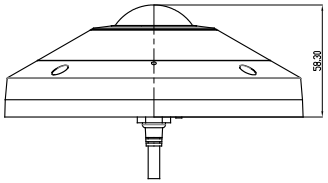

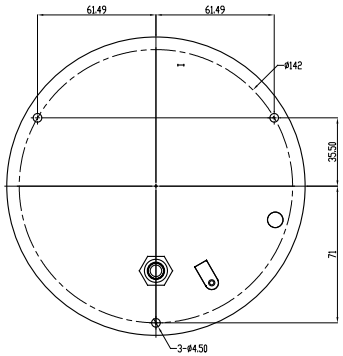

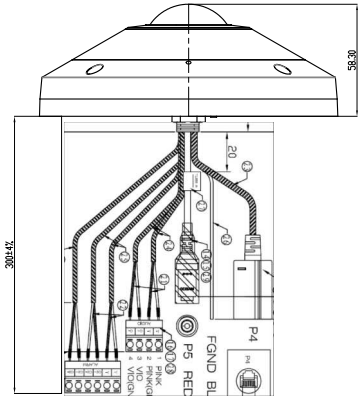

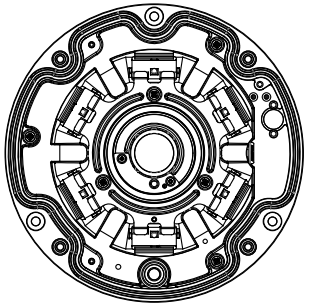

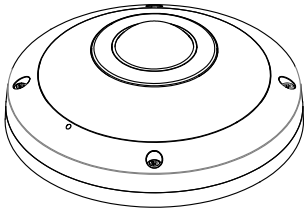

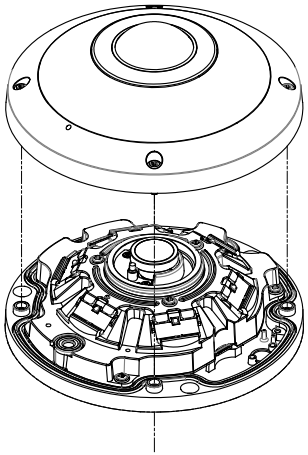

	NAME	DATE
DRAWN		
CHECKED		
ENG APPR.		
MFG APPR.		
Q.A.		
COMMENTS		

株式会社日本防犯システム

９Ｍピクセル屋外１Ｒ
全方位ネットワークカメラ
JS-CW1028

SIZE		REV
	外観図	1.0
SCALE:	WEIGHT:	SHEET 1 OF 1