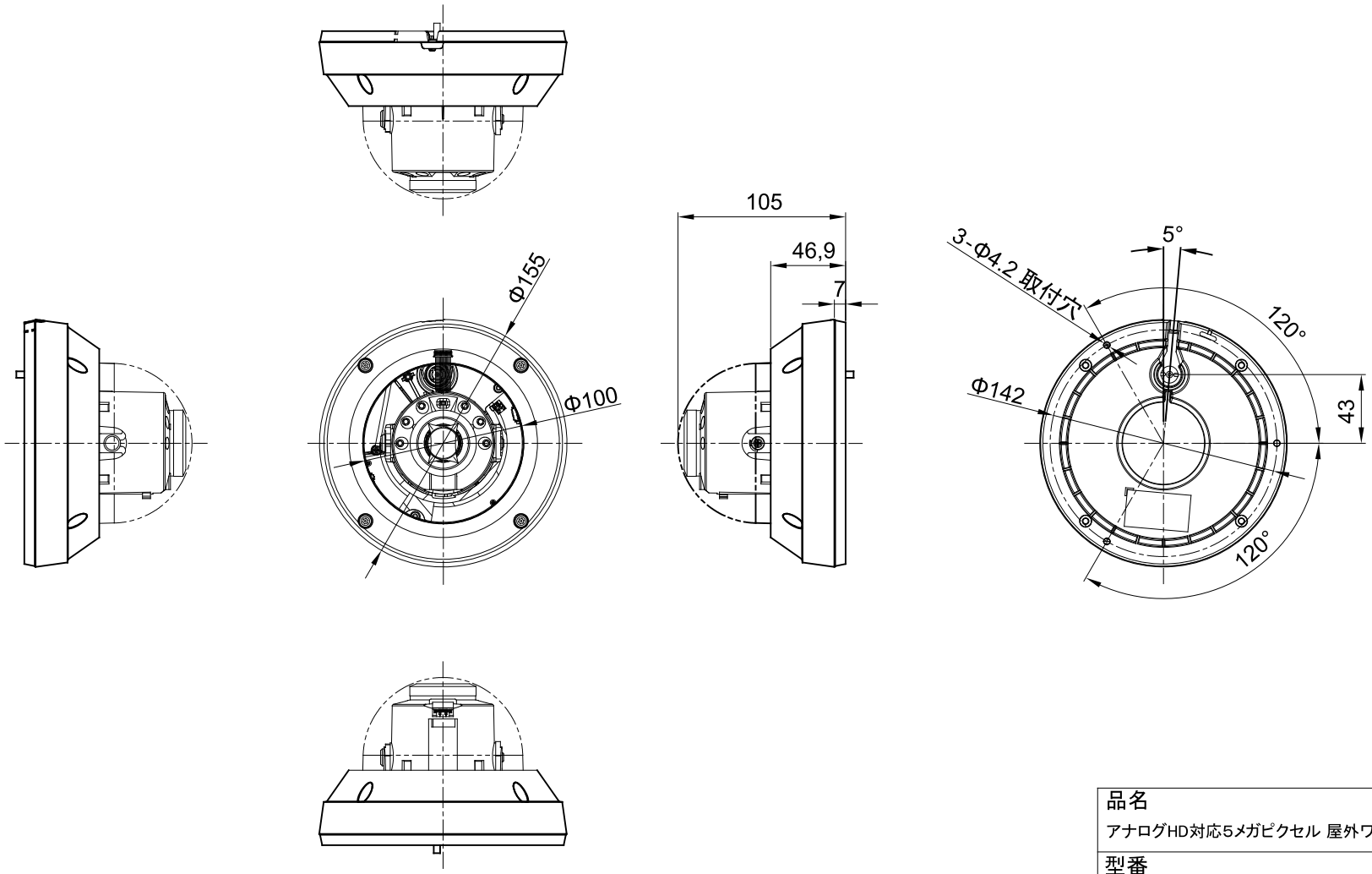

※ケーブル長さ:600 ± 10% ㎜

品名	アナログHD対応5メガピクセル 屋外ワンケーブルIRドーム型カメラ	
型番	JS-CA4141A	
図名	外観図	
日付		
2023.02.02		
株式会社　日本防犯システム		